150x300 չափերի եզրաքարի տեղադրման հանգույց Մ1:10

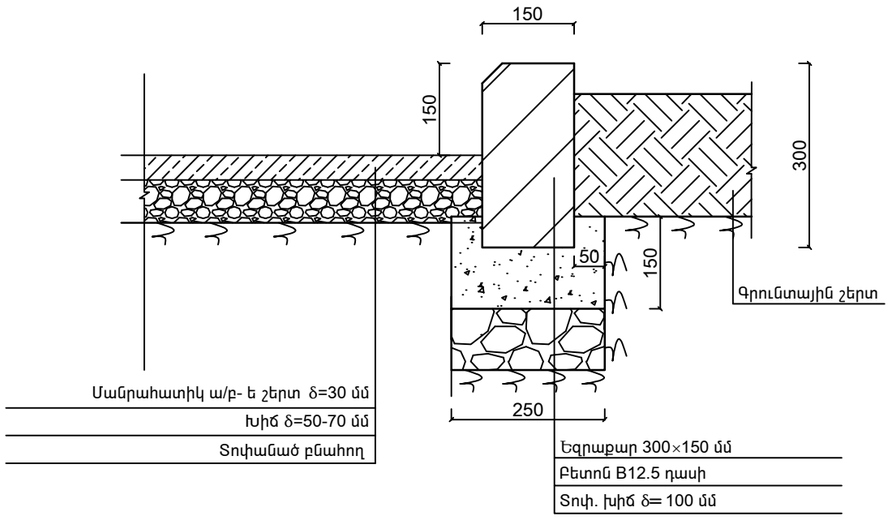

150x300 չափերի եզրաքարի տեղադրման հանգույց Մ1:10

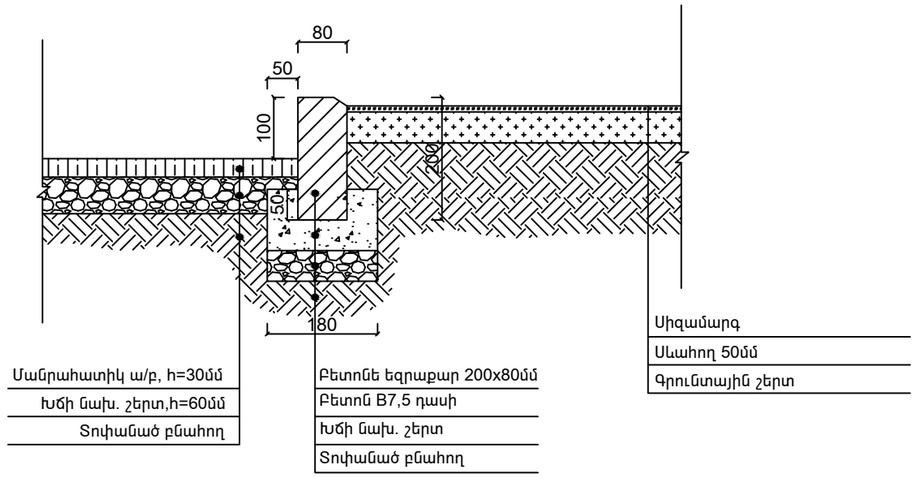

Բետոնե սալիկների (տոմետ) տեղադրման հանգույց Մ1:10

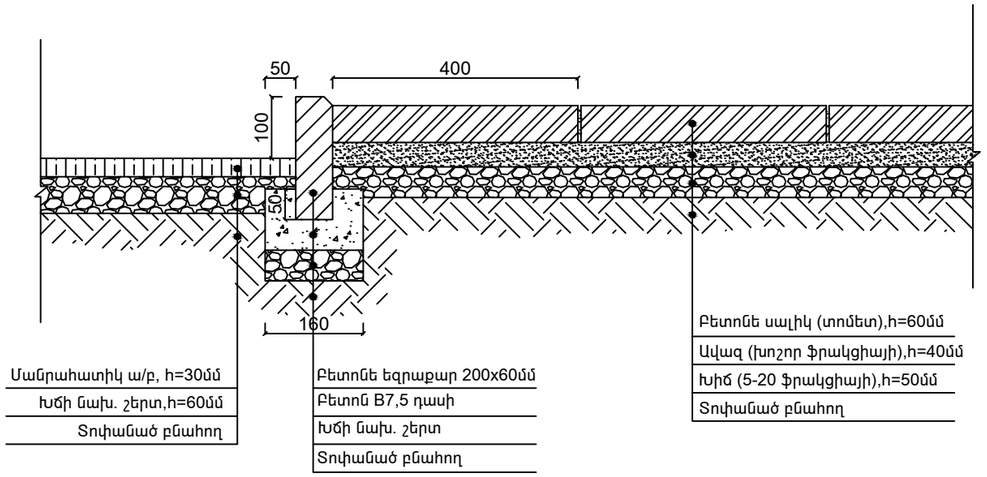

	Ք. ԵՐԵՎԱՆ ՎԱՐԴԱՆԱՆՑ 7 ԲԱԿԱՅԻՆ ՏԱՐԱԾՔԻ ԲԱՐԵԿԱՐԳՄԱՆ ԱՇԽԱՏԱՆՔՆԵՐ			Պատվեր N ԵՔ-ՊԸԱՇՁԲ-13/75-2		
			ՃԱՐՏԱՐԱՊԵՏԱԿԱՆ ՄԱՍ	ՓՈՒԼ	ԹԵՐԹ	ԹԵՐԹԵՐ
ՏՆՕՐԵՆ	Ս. ԳԱԼՍՏՅԱՆ			ԱՆ	ՃՇ-10	10
ՆԳՃ	Ա. ՀԱՅՐԱՊԵՏՅԱՆ		ԿՏՐՎԱԾՔՆԵՐ ԵՎ ՀԱՆԳՈՒՅՑՆԵՐ	«ՄԵԳԱՄԵՏՐ» ՍՊԸ		